FUTUROLUCE
GENERAZIONE LED

BOLOGNA

CARATTERISTICHE TECNICHE

N° e Tipo di LED	6/12/18/24/36 x CREE XP-E
Alimentazione	350 / 700mA / 24Vdc
Materiale corpo	alluminio anticorodal anodizzato
Connessione elettrica	connettore M12
Dissipazione	passiva
Montaggio	qualsiasi posizione
Grado di protezione	IP67
Classe	III
Peso	1 / 2 / 3 / 4Kg
Dimensioni	48 x h46 x 350/650/950/1.250mm
Potenza massima assorbita	48W
Temperatura di funzionamento	-40 / +85°C
Vita media prodotto	35.000ore

DESCRIZIONE

Corpo in alluminio estruso anticorrosione anodizzato. Testate di chiusura con guarnizione integrata, in alluminio anticorrosione anodizzato. Vetro extrachiaro di protezione con spessore di 6mm, a filo apparecchio, retro verniciato in ceramica. Valvola di compensazione anti condensa.
Orientabile da 0° a 135°, con staffa graduata. Connessione elettrica con connettore a vite. Modulo LED ad alta potenza su circuito stampato a base metallica.
Componentistica elettronica, dimmerabile con dimmer esterno. Lente secondaria ad elevata efficienza.
Grado di protezione IP67: protezione totale da polvere e gli effetti dell'immersione.

CARATTERISTICHE E VANTAGGI

- Elevata efficienza (>100lm/W).
- Selezione conforme ANSI binning.
- Ottimo mantenimento del flusso luminoso nel tempo e della stabilità del colore.
- Dimming esteso senza soglia minima.
- Ottica secondaria ad elevata efficienza.
- Lunga durata e ridotti costi di manutenzione.
- Ecologico, nessun vincolo di smaltimento.

APPLICAZIONI

Elemento lineare di potenza, con largo impiego nell'illuminazione di facciate e ponti, grazie al design compatto e raffinato si integra perfettamente con qualsiasi struttura su cui viene installato.
Risponde alle esigenze più attente di illuminazione washer e wall washer, ed attraverso l'impiego attento delle ottiche secondarie diventa un prodotto molto versatile facilmente impiegabile in molte situazioni.
L'eleganza stessa del prodotto ne permette l'installazione a vista, e la totale assenza di viteria frontale ne fa un oggetto gradevole anche quando è spento.

OTTICHE, TEMPERATURA DI COLORE E CRI

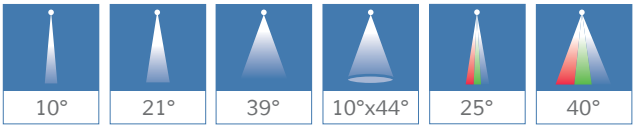

10° | 21° | 39° | 10°x44° | 25° | 40°

2800K | 3200K | 4200K | 5500K | RGB | ALTRI COLORI SU RICHIESTA

>90 CRI | >85 CRI

Via Lombardia, 10-12
24041 - Brembate [BG] Italia
(t) +39 035.802.010
(f) +39 035.482.685.6
(w) www.futuroluce.it

Rev. 01/2014

2014 Futuro Luce S.r.l. Tutti i diritti riservati.
Le informazioni contenute nel presente documento sono soggette a variazioni senza preavviso.

FUTUROLUCE
GENERAZIONE LED

CARATTERISTICHE DI EMISSIONE

6 led, 700mA, 350mm

Ottica	Codice	Temp. colore	Emissione (Lumens)	Efficienza LED (lm/W)	CRI	Illuminamento tipico (Lux) a 1m	a 2m	a 3m
10°	b48-06700010035WW2	Bianco 2800K	1020lm	100lm/w	>90	11037lx	4150lx	2042lx
	b48-06700010035WW3	Bianco 3200K	1080lm	105lm/w	>85			
	b48-06700010035NW4	Bianco 4200K	1140lm	110lm/w	>80			
	b48-06700010035CW5	Bianco 5500K	1320lm	130lm/w	>80	14385lx	5412lx	2666lx
21°	b48-06700021035WW2	Bianco 2800K	1020lm	100lm/w	>90	3120lx	891lx	408lx
	b48-06700021035WW3	Bianco 3200K	1080lm	105lm/w	>85			
	b48-06700021035NW4	Bianco 4200K	1140lm	110lm/w	>80			
	b48-06700021035CW5	Bianco 5500K	1320lm	130lm/w	>80	4068lx	1163lx	533lx
39°	b48-06700039035WW2	Bianco 2800K	1020lm	100lm/w	>90	1345lx	343lx	154lx
	b48-06700039035WW3	Bianco 3200K	1080lm	105lm/w	>85			
	b48-06700039035NW4	Bianco 4200K	1140lm	110lm/w	>80			
	b48-06700039035CW5	Bianco 5500K	1320lm	130lm/w	>80	1752lx	448lx	201lx
10°x44°	b48-06700x44035WW2	Bianco 2800K	1020lm	100lm/w	>90	3963lx	1036lx	465lx
	b48-06700x44035WW3	Bianco 3200K	1080lm	105lm/w	>85			
	b48-06700x44035NW4	Bianco 4200K	1140lm	110lm/w	>80			
	b48-06700x44035CW5	Bianco 5500K	1320lm	130lm/w	>80	5170lx	1352lx	607lx
Diametro (m)	10°	> >				0.57m x 0.46m	1.14m x 1.02m	1.50m x 1.37m
	21°	> >				0.54m x 0.33m	1.47m x 1.43m	2.07m x 2.05m
	39°	> >				0.78m x 0.62m	1.87m x 1.77m	2.32m x 2.30m
	10°x44°	> >				0.63m x 0.44m	2.05m x 1.12m	3.05m x 1.51m

12 led, 350mA, 350mm

Ottica	Codice	Temp. colore	Emissione (Lumens)	Efficienza LED (lm/W)	CRI	Illuminamento tipico (Lux) a 1m	a 2m	a 3m
10°	b48-12350010035WW2	Bianco 2800K	1200lm	100lm/w	>90	12620lx	4741lx	2335lx
	b48-12350010035WW3	Bianco 3200K	1260lm	105lm/w	>85			
	b48-12350010035NW4	Bianco 4200K	1320lm	110lm/w	>80			
	b48-12350010035CW5	Bianco 5500K	1560lm	130lm/w	>80	16379lx	6154lx	3031lx
21°	b48-12350021035WW2	Bianco 2800K	1200lm	100lm/w	>90	3567lx	1019lx	467lx
	b48-12350021035WW3	Bianco 3200K	1260lm	105lm/w	>85			
	b48-12350021035NW4	Bianco 4200K	1320lm	110lm/w	>80			
	b48-12350021035CW5	Bianco 5500K	1560lm	130lm/w	>80	4630lx	1322lx	606lx
39°	b48-12350039035WW2	Bianco 2800K	1200lm	100lm/w	>90	1579lx	396lx	177lx
	b48-12350039035WW3	Bianco 3200K	1260lm	105lm/w	>85			
	b48-12350039035NW4	Bianco 4200K	1320lm	110lm/w	>80			
	b48-12350039035CW5	Bianco 5500K	1560lm	130lm/w	>80	2049lx	514lx	230lx
10°x44°	b48-12350x44035WW2	Bianco 2800K	1200lm	100lm/w	>90	4536lx	1188lx	533lx
	b48-12350x44035WW3	Bianco 3200K	1260lm	105lm/w	>85			
	b48-12350x44035NW4	Bianco 4200K	1320lm	110lm/w	>80			
	b48-12350x44035CW5	Bianco 5500K	1560lm	130lm/w	>80	5887lx	1543lx	691lx
Diametro (m)	10°	> >				0.59m x 0.47m	1.15m x 1.06m	1.51m x 1.49m
	21°	> >				0.54m x 0.30m	1.55m x 1.45m	2.17m x 2.05m
	39°	> >				0.76m x 0.65m	1.97m x 1.81m	2.43m x 2.30m
	10°x44°	> >				0.64m x 0.45m	2.10m x 1.15m	3.13m x 1.57m

Via Lombardia, 10-12
24041 - Brembate [BG] Italia
(t) +39 035.802.010
(f) +39 035.482.685.6
(w) www.futuroluce.it

Rev. 01/2014

2014 Futuro Luce S.r.l. Tutti i diritti riservati.
Le informazioni contenute nel presente documento sono soggette a variazioni senza preavviso.

FUTUROLUCE
GENERAZIONE LED

24 led, 350mA, 650mm

Ottica	Codice	Temp. colore	Emissione (Lumens)	Efficienza LED (lm/W)	CRI	Illuminamento tipico (Lux) a 1m	a 2m	a 3m
10°	b48-24350010065WW2	Bianco 2800K	2400lm	100lm/w	>90	13341lx	6274lx	3684lx
	b48-24350010065WW3	Bianco 3200K	2520lm	105lm/w	>85			
	b48-24350010065NW4	Bianco 4200K	2640lm	110lm/w	>80			
	b48-24350010065CW5	Bianco 5500K	3120lm	130lm/w	>80	17315lx	8143lx	4781lx
21°	b48-24350021065WW2	Bianco 2800K	2400lm	100lm/w	>90	5062lx	1768lx	864lx
	b48-24350021065WW3	Bianco 3200K	2520lm	105lm/w	>85			
	b48-24350021065NW4	Bianco 4200K	2640lm	110lm/w	>80			
	b48-24350021065CW5	Bianco 5500K	3120lm	130lm/w	>80	6570lx	2294lx	1122lx
39°	b48-24350039065WW2	Bianco 2800K	2400lm	100lm/w	>90	2876lx	760lx	342lx
	b48-24350039065WW3	Bianco 3200K	2520lm	105lm/w	>85			
	b48-24350039065NW4	Bianco 4200K	2640lm	110lm/w	>80			
	b48-24350039065CW5	Bianco 5500K	3120lm	130lm/w	>80	3733lx	986lx	444lx
10°x44°	b48-24350x44065WW2	Bianco 2800K	2400lm	100lm/w	>90	7707lx	2244lx	1034lx
	b48-24350x44065WW3	Bianco 3200K	2520lm	105lm/w	>85			
	b48-24350x44065NW4	Bianco 4200K	2640lm	110lm/w	>80			
	b48-24350x44065CW5	Bianco 5500K	3120lm	130lm/w	>80	10003lx	2912lx	1342lx
Diametro (m)	10°	> >				0.92m x 0.52m	1.51m x 1.16m	1.97m x 1.73m
	21°	> >				0.89m x 0.30m	1.86m x 1.73m	2.54m x 2.43m
	39°	> >				1.13m x 0.69m	2.60m x 2.34m	3.02m x 2.80m
	10°x44°	> >				0.98m x 0.47m	2.46m x 1.35m	3.61m x 1.87m

12 led, 700mA, 650mm

Ottica	Codice	Temp. colore	Emissione (Lumens)	Efficienza LED (lm/W)	CRI	Illuminamento tipico (Lux) a 1m	a 2m	a 3m
10°	b48-12700010065WW2	Bianco 2800K	2040lm	100lm/w	>90	13341lx	6274lx	3684lx
	b48-12700010065WW3	Bianco 3200K	2100lm	105lm/w	>85			
	b48-12700010065NW4	Bianco 4200K	2220lm	110lm/w	>80			
	b48-12700010065CW5	Bianco 5500K	2640lm	130lm/w	>80	17315lx	8143lx	4781lx
21°	b48-12700021065WW2	Bianco 2800K	2040lm	100lm/w	>90	5062lx	1768lx	864lx
	b48-12700021065WW3	Bianco 3200K	2100lm	105lm/w	>85			
	b48-12700021065NW4	Bianco 4200K	2220lm	110lm/w	>80			
	b48-12700021065CW5	Bianco 5500K	2640lm	130lm/w	>80	6570lx	2294lx	1122lx
39°	b48-12700039065WW2	Bianco 2800K	2040lm	100lm/w	>90	2876lx	760lx	342lx
	b48-12700039065WW3	Bianco 3200K	2100lm	105lm/w	>85			
	b48-12700039065NW4	Bianco 4200K	2220lm	110lm/w	>80			
	b48-12700039065CW5	Bianco 5500K	2640lm	130lm/w	>80	3733lx	986lx	444lx
10°x44°	b48-12700x44065WW2	Bianco 2800K	2040lm	100lm/w	>90	7707lx	2244lx	1034lx
	b48-12700x44065WW3	Bianco 3200K	2100lm	105lm/w	>85			
	b48-12700x44065NW4	Bianco 4200K	2220lm	110lm/w	>80			
	b48-12700x44065CW5	Bianco 5500K	2640lm	130lm/w	>80	10003lx	2912lx	1342lx
Diametro (m)	10°	> >				0.90m x 0.49m	1.48m x 1.12m	1.90m x 1.69m
	21°	> >				0.87m x 0.30m	1.81m x 1.68m	2.47m x 2.37m
	39°	> >				1.10m x 0.67m	2.50m x 2.24m	2.92m x 2.70m
	10°x44°	> >				0.97m x 0.45m	2.41m x 1.31m	3.53m x 1.81m

Via Lombardia, 10-12
24041 - Brembate [BG] Italia
(t) +39 035.802.010
(f) +39 035.482.685.6
(w) www.futuroluce.it

Rev. 01/2014

2014 Futuro Luce S.r.l. Tutti i diritti riservati.
Le informazioni contenute nel presente documento sono soggette a variazioni senza preavviso.

FUTUROLUCE
GENERAZIONE LED

36 led, 350mA,950mm

Ottica	Codice	Temp. colore	Emissione (Lumens)	Efficienza LED (lm/W)	CRI	Illuminamento tipico (Lux) a 1m	a 2m	a 3m
10°	b48-36350010095WW2	Bianco 2800K	3600lm	100lm/w	>90	13415lx	6580lx	4183lx
	b48-36350010095WW3	Bianco 3200K	3780lm	105lm/w	>85			
	b48-36350010095NW4	Bianco 4200K	3960lm	110lm/w	>80			
	b48-36350010095CW5	Bianco 5500K	4680lm	130lm/w	>80	17441lx	8540lx	5429lx
21°	b48-36350021095WW2	Bianco 2800K	3600lm	100lm/w	>90	5391lx	2248lx	1174lx
	b48-36350021095WW3	Bianco 3200K	3780lm	105lm/w	>85			
	b48-36350021095NW4	Bianco 4200K	3960lm	110lm/w	>80			
	b48-36350021095CW5	Bianco 5500K	4680lm	130lm/w	>80	6996lx	2917lx	1523lx
39°	b48-36350039095WW2	Bianco 2800K	3600lm	100lm/w	>90	3419lx	1119lx	505lx
	b48-36350039095WW3	Bianco 3200K	3780lm	105lm/w	>85			
	b48-36350039095NW4	Bianco 4200K	3960lm	110lm/w	>80			
	b48-36350039095CW5	Bianco 5500K	4680lm	130lm/w	>80	4437lx	1453lx	655lx
10°x44°	b48-36350x44095WW2	Bianco 2800K	3600lm	100lm/w	>90	9161lx	3142lx	1491lx
	b48-36350x44095WW3	Bianco 3200K	3780lm	105lm/w	>85			
	b48-36350x44095NW4	Bianco 4200K	3960lm	110lm/w	>80			
	b48-36350x44095CW5	Bianco 5500K	4680lm	130lm/w	>80	11890lx	4078lx	1936lx
Diametro (m)	10°	> >				1.22m x 0.54m	1.84m x 1.20m	2.30m x 1.88m
	21°	> >				1.20m x 0.30m	2.16m x 1.81m	2.90m x 2.66m
	39°	> >				1.43m x 0.73m	3.02m x 2.62m	3.50m x 3.29m
	10°x44°	> >				1.27m x 0.48m	2.77m x 1.50m	3.97m x 2.08m

18 led, 700mA, 950mm

Ottica	Codice	Temp. colore	Emissione (Lumens)	Efficienza LED (lm/W)	CRI	Illuminamento tipico (Lux) a 1m	a 2m	a 3m
10°	b48-18700010095WW2	Bianco 2800K	3060lm	100lm/w	>90	11714lx	5741lx	3651lx
	b48-18700010095WW3	Bianco 3200K	3150lm	105lm/w	>85			
	b48-18700010095NW4	Bianco 4200K	3330lm	110lm/w	>80			
	b48-18700010095CW5	Bianco 5500K	3960lm	130lm/w	>80	15285lx	7492lx	4765lx
21°	b48-18700021095WW2	Bianco 2800K	3060lm	100lm/w	>90	4703lx	1966lx	1025lx
	b48-18700021095WW3	Bianco 3200K	3150lm	105lm/w	>85			
	b48-18700021095NW4	Bianco 4200K	3330lm	110lm/w	>80			
	b48-18700021095CW5	Bianco 5500K	3960lm	130lm/w	>80	6137lx	2565lx	1337lx
39°	b48-18700039095WW2	Bianco 2800K	3060lm	100lm/w	>90	2981lx	975lx	441lx
	b48-18700039095WW3	Bianco 3200K	3150lm	105lm/w	>85			
	b48-18700039095NW4	Bianco 4200K	3330lm	110lm/w	>80			
	b48-18700039095CW5	Bianco 5500K	3960lm	130lm/w	>80	3890lx	1273lx	576lx
10°x44°	b48-18700x44095WW2	Bianco 2800K	3060lm	100lm/w	>90	7996lx	2745lx	1302lx
	b48-18700x44095WW3	Bianco 3200K	3150lm	105lm/w	>85			
	b48-18700x44095NW4	Bianco 4200K	3330lm	110lm/w	>80			
	b48-18700x44095CW5	Bianco 5500K	3960lm	130lm/w	>80	10434lx	3581lx	1699lx
Diametro (m)	10°	> >				1.20m x 0.50m	1.98m x 1.18m	2.39m x 1.80m
	21°	> >				1.18m x 0.30m	2.11m x 1.78m	2.83m x 2.55m
	39°	> >				1.41m x 0.70m	2.90m x 2.50m	3.36m x 3.11m
	10°x44°	> >				1.25m x 0.46m	2.72m x 1.42m	3.89m x 1.98m

Via Lombardia, 10-12
24041 - Brembate [BG] Italia
(t) +39 035.802.010
(f) +39 035.482.685.6
(w) www.futuroluce.it

Rev. 01/2014

2014 Futuro Luce S.r.l. Tutti i diritti riservati.
Le informazioni contenute nel presente documento sono soggette a variazioni senza preavviso.

FUTUROLUCE
GENERAZIONE LED

DISEGNO TECNICO

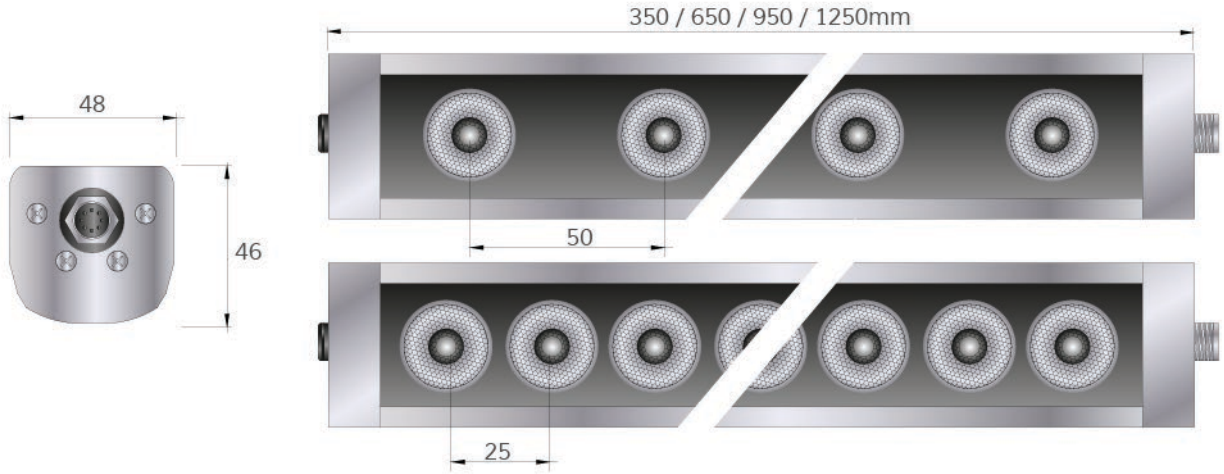

ACCESSORI

DESCRIZIONE	CODICE
Cavo con connettore M12 femmina/volante 2poli L=2m (monocolore)	CMP00487
Cavo con connettore M12 femmina/volante 2poli L=5m (monocolore)	CMP00488
Cavo con connettore M12 femmina/volante 2poli L=10m (monocolore)	CMP00489
Cavo con connettore M12 femmina/volante 2poli L=15m (monocolore)	CMP00490
Cavo con connettore M12 femmina/volante 4poli L=2m (RGB@24Vdc)	CMP00259
Cavo con connettore M12 femmina/volante 4poli L=5m (RGB@24Vdc)	CMP00303
Cavo con connettore M12 femmina/volante 4poli L=10m (RGB@24Vdc)	CMP00370
Cavo con connettore M12 femmina/volante 4poli L=15m (RGB@24Vdc)	CMP00555
Cavo con connettore M12 femmina/volante 6poli L=2m (RGB@350mA e 700mA)	CMP00482
Cavo con connettore M12 femmina/volante 6poli L=5m (RGB@350mA e 700mA)	CMP00483
Cavo con connettore M12 femmina/volante 6poli L=10m (RGB@350mA e 700mA)	CMP00484
Cavo con connettore M12 femmina/volante 6poli L=15m (RGB@350mA e 700mA)	CMP00485
Kit staffa orientabile	TRN00115
Scatola di giunzione IP68 Paguro 5665 - 2x2,5mmq parallelo	CMP00850
Scatola di giunzione IP68 Paguro 5650/3 - 3x2,5mmq parallelo	CMP00851
Scatola di giunzione IP68 Paguro 5664/20 - 4x2,5mmq parallelo	CMP00852
Scatola di giunzione IP68 Paguro 5633/6 - 6x0,5mmq parallelo	CMP00853
Scatola di giunzione IP68 Paguro 5663 - 3x6mmq - derivazione in serie/parallelo	CMP00854

Via Lombardia, 10-12
24041 - Brembate [BG] Italia
(t) +39 035.802.010
(f) +39 035.482.685.6
(w) www.futuroluce.it

Rev. 01/2014

2014 Futuro Luce S.r.l. Tutti i diritti riservati.
Le informazioni contenute nel presente documento sono soggette a variazioni senza preavviso.